Datenblatt
RFL101

LED Retrofit-Lichtband-Modul

Artikelnummer 222222

made in germany

Der original Retrofit-LED-Lichtbandeinsatz ist die einfachste Lösung für die Sanierung und den Austausch von konventionellen und bestehenden Lichtbandeinsätzen. Die bestehende Tragschiene wird weiterhin benutzt und die Einsätze mit ihren T5/T8 Geräteträgern werden, einfach und werkzeuglos, durch das LED Modul ausgetauscht.

Wert

Technische Spezifikationen	
Abstrahlwinkel	30°
Einspeiseart	Wert
Spannung	230V AC / 50 Hz
Dimmbar	nicht dimmbar
Leistung	22 W
Lichtstrom	22 lm
Lichttemperatur	3000K
Effizienz	22 lm/W
Garantie	5 Jahre
SDCM	Wert
Ansteuerung	Wert
Anzahl Zuleitungspole	Wert
Batteriebetriebsdauer	Wert H
Lichtquelle	Wert
Farbwiedergabeindex CRI	Wert

Konformitätsangaben	
Umweltschutz	Wert
Photobiologische Sicherheit	Wert
Konformität	Wert

Mechanische Daten	
Abmessungen	22 x 22 x 22 mm
Gewicht	22 Kg
Montagemöglichkeiten	Wert
Material der Abdeckung	Wert
Material Leuchtengehäuse	Wert
Farbe	Weiss

Umgebungsanforderungen	
IP Klasse	44
IK Klasse	Wert
Umgebungstemperatur	-10 – +50° C ° C
Optimale Temperatur	Wert
Umgebung	Wert
UGR-Kennwert	< 16
Notlichteinzelbatteriemodul	Wert
Notstrommodul für Zentralbatteriesysteme	Wert

welight intelligent GmbH | Erftstr. 15-17 | 50672 Köln | www.welightintelligent.com

Datenblatt
RFL101

LED Retrofit-Lichtband-Modul

Artikelnummer 222222

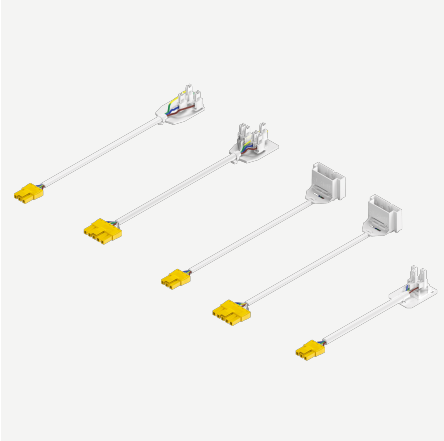
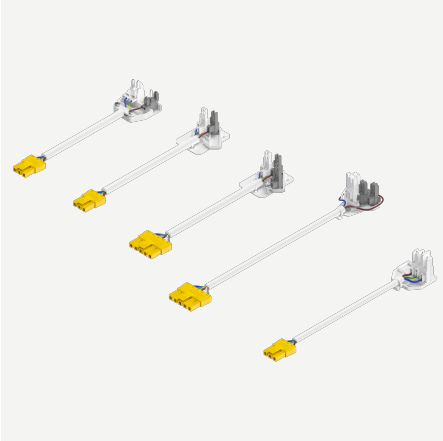

Zubehör

Wert

Kompatibilität

Trilux Eline

Philips Maxos

Ridi VLT

Regiolux

Siteco DUS Modario

Kombinierbarkeit

- BEG Förderfähig
- Kompatibel mit den gängigen System
- Lieferung Plug&Play
- sofort ab Lager lieferbar

Datenblatt
RFL101

LED Retrofit-Lichtband-Modul

Artikelnummer 222222

Kombinierbarkeit

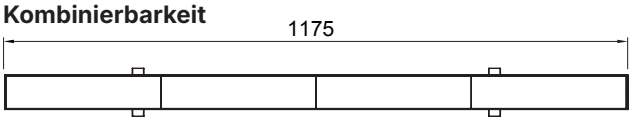

Fertigmaß (mit Endkappen)	Leuchtenmarke	Tragschiene	Verbinder-3polig	Verbinder-5polig
A=1175 mm	Trilux E-line 07650xx		wago 267-163	wago 267-165
H=1230 mm	Trilux E-line 07690xx		wago 267-163	wago 267-165
A=1175 mm	Zumtobel ZX1 T5	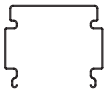	3pin-plug ZX1	—
A=1175mm	Zumtobel ZX2 T5		3pin-plug ZX2	5pin-plug ZX2
F=1225 mm	Zumtobel ZX1 T8	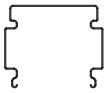	3pin-plug ZX1	—
F=1225 mm	Zumtobel ZX2 T8		3pin-plug ZX2	5pin-plug ZX2
B=1178 mm	Philips TTX400 T5	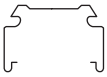	3pin-Plug PH	5pin-Plug PH
G=1228 mm	Philips TTX400 T8		3pin-Plug PH	5pin-Plug PH
B=1178 mm	Philips MAXOS T5	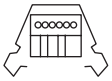	3pin-Plug PH	5pin-Plug PH
G=1228 mm	Philips MAXOS T8		3pin-Plug PH	5pin-Plug PH
C=1184 mm	OMS PRESTIGE T5	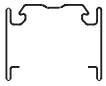	3pin-plug ZX2	5pin-plug ZX2
I=1234 mm	OMS PRESTIGE T8		3pin-plug ZX2	5pin-plug ZX2
H=1230 mm	Regiolux SDT/ST		wago 267-163	wago 267-165
H=1230mm	Ludwig TR50W	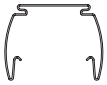	wago 267-163	wago 267-165
H=1230 mm	Kandem SV70 SV75		wago 267-163	wago 267-165
H=1230 mm	RZB Planos		wago 267-163	wago 267-165
H=1230 mm	Fluolite TRX TRZ		wago 267-113	—
G=1228 mm	VEKO PNR 1995-2003		wago 267-126	—
G=1228 mm	VEKO PNR 2003-nu		wago 267-163	wago 267-165
D=1194 mm	Lite-Licht E-STN T5		wago 267-126	—
J=1237 mm	Lite-Licht E-STN T8		wago 267-126	—
J=1237 mm	Thron 090554/098287		wago 267-113	—

welight intelligent GmbH | Erftstr. 15-17 | 50672 Köln | www.welightintelligent.com

Datenblatt
RFL101

LED Retrofit-Lichtband-Modul

Artikelnummer 222222

Kompatibilitätsliste

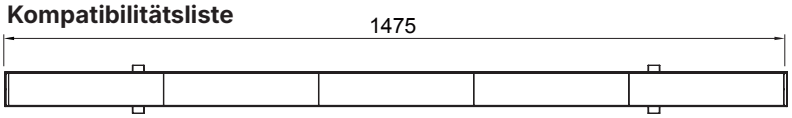

Kompatibel mit 95% der auf dem Markt erhältlichen Lichtbandeinsätzen

Fertigmaß (mit Endkappen)	Leuchtenmarke	Tragschiene	Verbinder-3polig	Verbinder-5polig
A=1475 mm	Trilux E-line 07650xx		wago 267-163	wago 267-165
H=1530 mm	Trilux E-line 07690xx		wago 267-163	wago 267-165
A=1475 mm	Zumtobel ZX1 T5	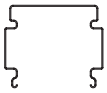	3pin-plug ZX1	—
A=1475 mm	Zumtobel ZX2 T5		3pin-plug ZX2	5pin-plug ZX2
F=1525 mm	Zumtobel ZX1 T8	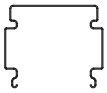	3pin-plug ZX1	—
F=1525 mm	Zumtobel ZX2 T8		3pin-plug ZX2	5pin-plug ZX2
B=1478 mm	Philips TTX400 T5	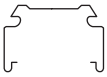	3pin-Plug PH	5pin-Plug PH
G=1528 mm	Philips TTX400 T8		3pin-Plug PH	5pin-Plug PH
B=1478 mm	Philips MAXOS T5	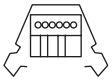	3pin-Plug PH	5pin-Plug PH
G=1528 mm	Philips MAXOS T8		3pin-Plug PH	5pin-Plug PH
C=1484 mm	OMS PRESTIGE T5	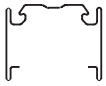	3pin-plug ZX2	5pin-plug ZX2
I=1534 mm	OMS PRESTIGE T8		3pin-plug ZX2	5pin-plug ZX2
H=1530 mm	Regiolux SDT/ST	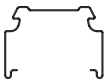	wago 267-163	wago 267-165
H=1530 mm	Ludwig TR50W	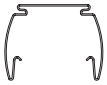	wago 267-163	wago 267-165
H=1530 mm	Kandem SV70 SV75		wago 267-163	wago 267-165
H=1530 mm	RZB Planos		wago 267-163	wago 267-165
H=1530 mm	Fluolite TRX TRZ		wago 267-113	—
G=1530 mm	VEKO PNR 1995-2003		wago 267-126	—
G=1530 mm	VEKO PNR 2003-nu		wago 267-163	wago 267-165
D=1494 mm	Lite-Licht E-STN T5		wago 267-126	—
J=1537 mm	Lite-Licht E-STN T8		wago 267-126	—
J=1537 mm	Thron 090554/098287		wago 267-113	—

welight intelligent GmbH | Erftstr. 15-17 | 50672 Köln | www.welightintelligent.com

Datenblatt
RFL101

LED Retrofit-Lichtband-Modul

Artikelnummer 222222

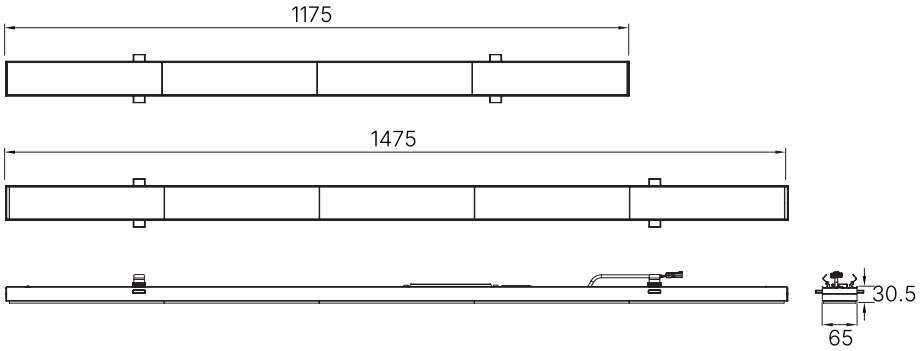

Die Leuchtenlänge ist variabel einstellbar.

1175

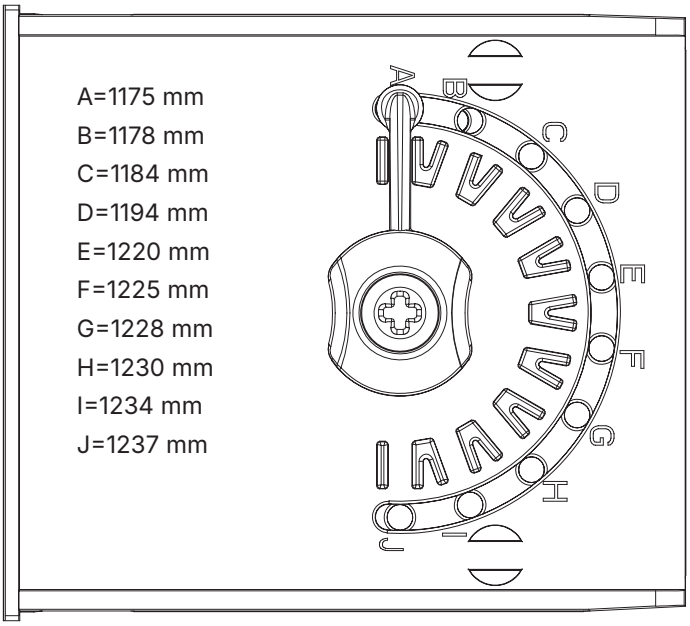

1475

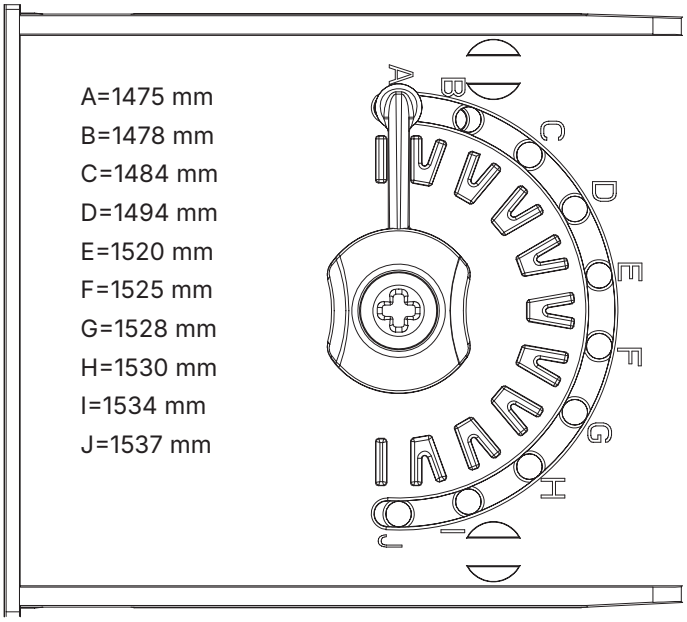

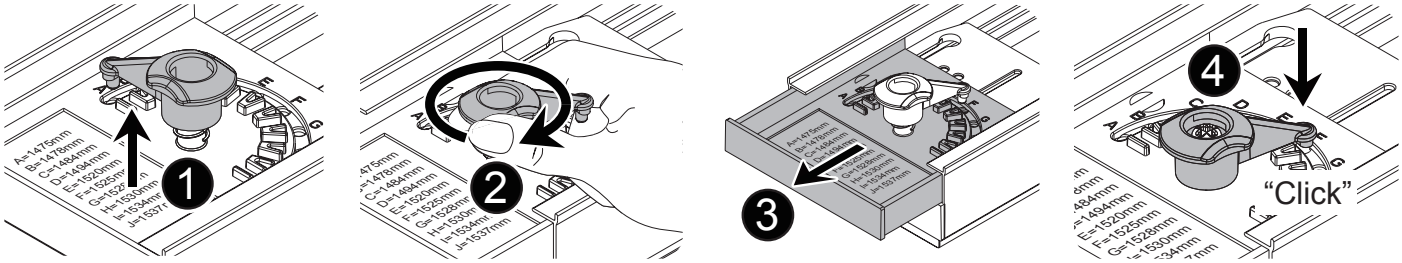

Optionale Adapterstecker für Tragschienen 3- bis 5 Poliger Anschluss

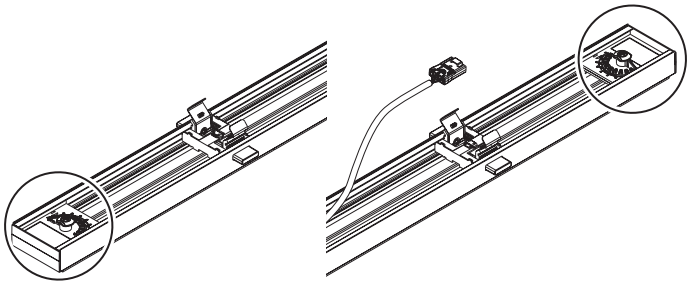

welight intelligent GmbH | Erftstr. 15-17 | 50672 Köln | www.welightintelligent.com

Datenblatt
RFL101

LED Retrofit-Lichtband-Modul

Artikelnummer 222222

Optionale Adapterstecker für Tragschienen 3- bis 5 Poliger Anschluss

3-Pin

3-Pin plug PH

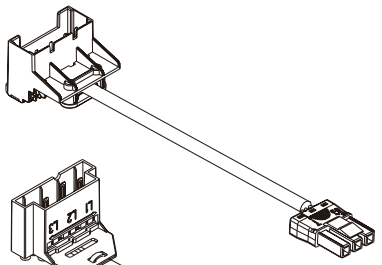

3-Pin plug
RIDI VLG

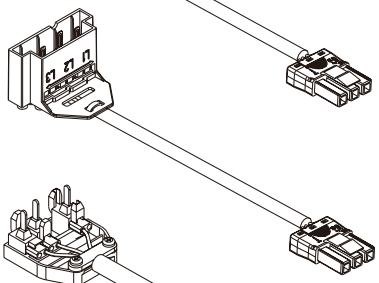

3-Pin plug
Wago 277-126

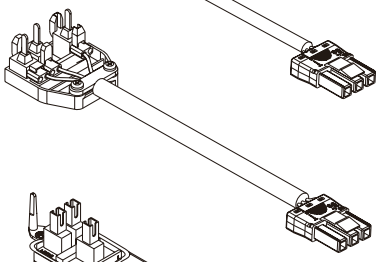

3-Pin plug ZX2

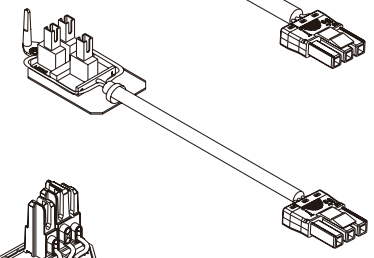

3-Pin plug ZX1

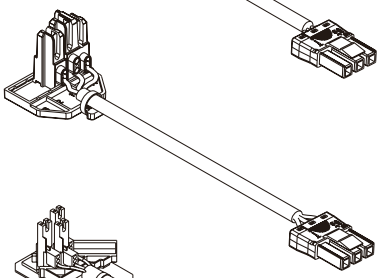

3-Pin plug
Wago 267-163

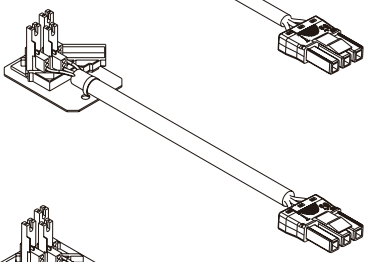

3-Pin plug
Wago 267-113

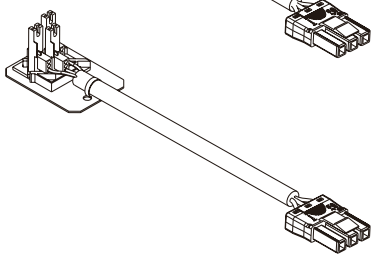

5-Pin

5-Pin plug PH

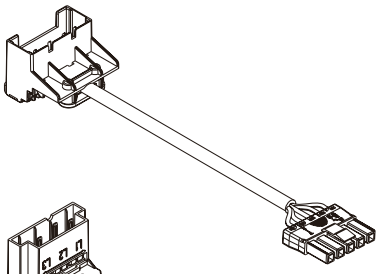

5-Pin plug RIDI

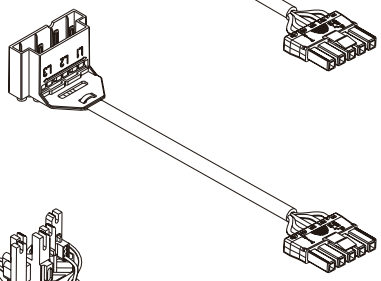

5-Pin plug
Wago 267-195

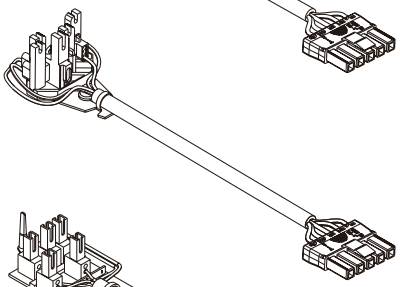

5-Pin plug ZX2

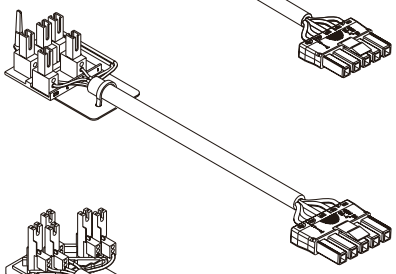

5-Pin plug
Wago 267-165

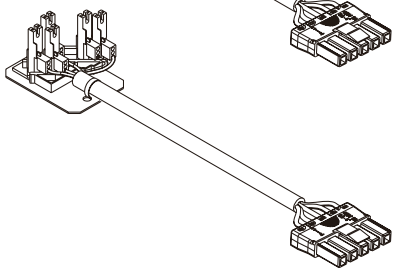

welight intelligent GmbH | Erftstr. 15-17 | 50672 Köln | www.welightintelligent.com

Datenblatt
RFL101

LED Retrofit-Lichtband-Modul

Artikelnummer 222222

Montageanleitung

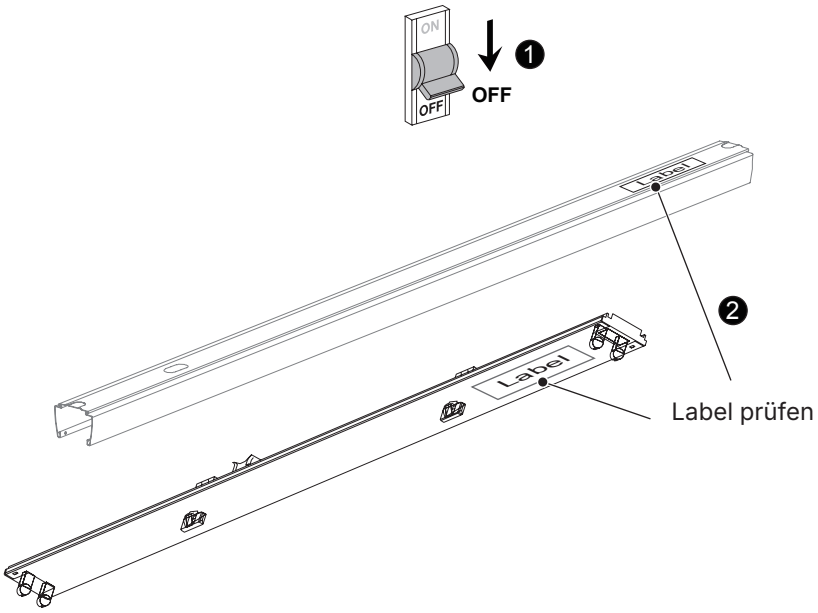

Label prüfen

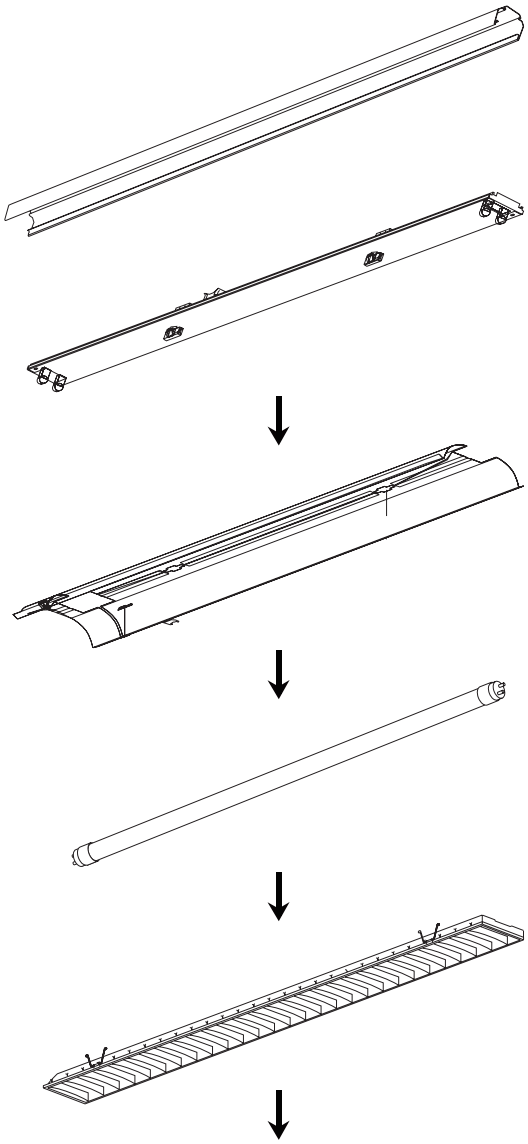

welight intelligent GmbH | Erftstr. 15-17 | 50672 Köln | www.welightintelligent.com

Datenblatt
RFL101

LED Retrofit-Lichtband-Modul

Artikelnummer 222222

Montageanleitung

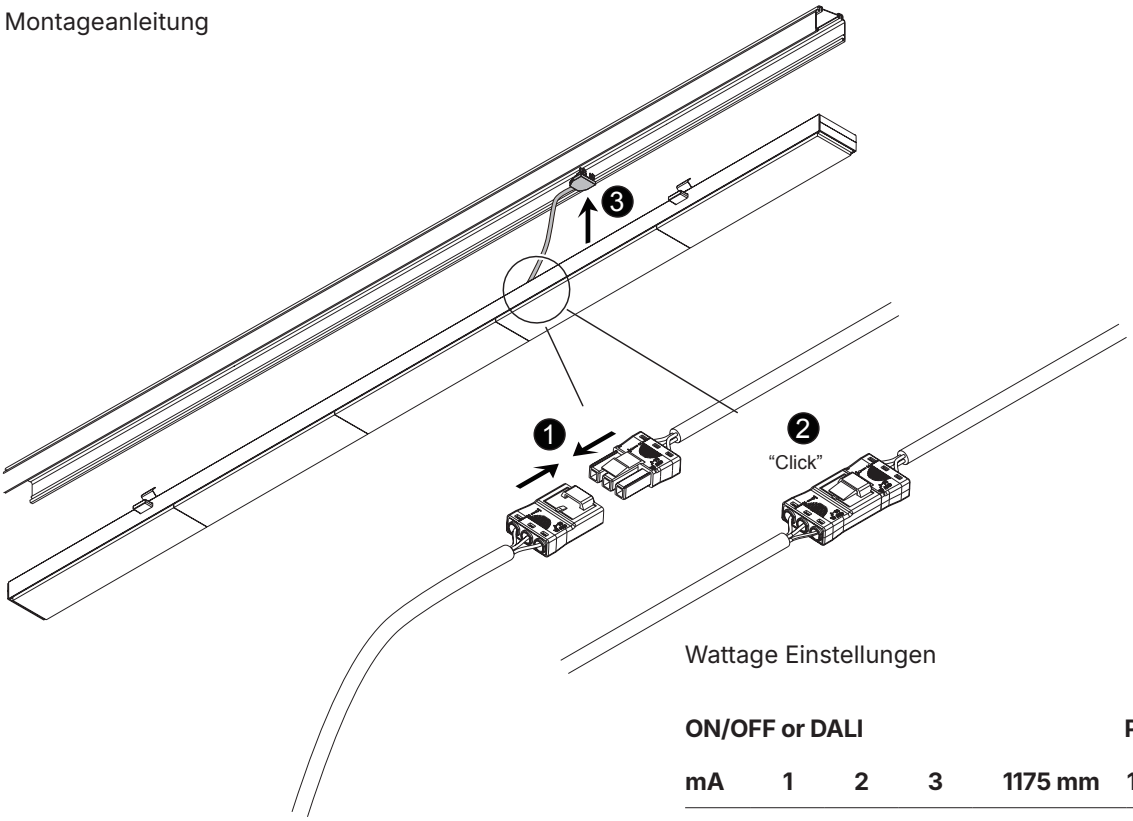

Wattage Einstellungen

ON/OFF or DALI					Power (W)	
mA	**1**	**2**	**3**	**1175 mm**	**1175 mm**	**1475 mm**
200	OFF	OFF	ON	28	32	35
250	OFF	ON	OFF	35	36	44
300	ON	OFF	OFF	42	42	53
350	OFF	OFF	OFF	50	50	62

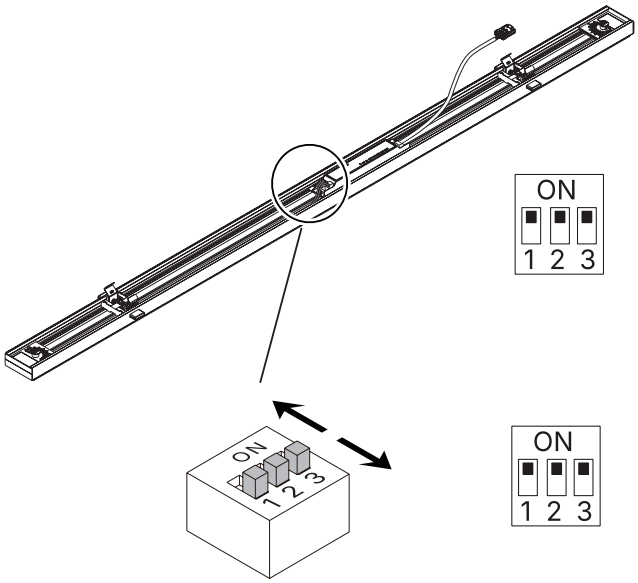

DALI				Power (W)
mA	**1**	**2**	**3**	**1475 mm**
200	ON	ON	ON	26
250	OFF	OFF	ON	33
300	ON	OFF	ON	40
350	OFF	OFF	OFF	46
400	ON	ON	OFF	54
450	OFF	ON	OFF	60
500	ON	OFF	OFF	68
550	OFF	OFF	OFF	75

welight intelligent GmbH | Erftstr. 15-17 | 50672 Köln | www.welightintelligent.com

Datenblatt
RFL101

LED Retrofit-Lichtband-Modul

Artikelnummer 222222

Montageanleitung

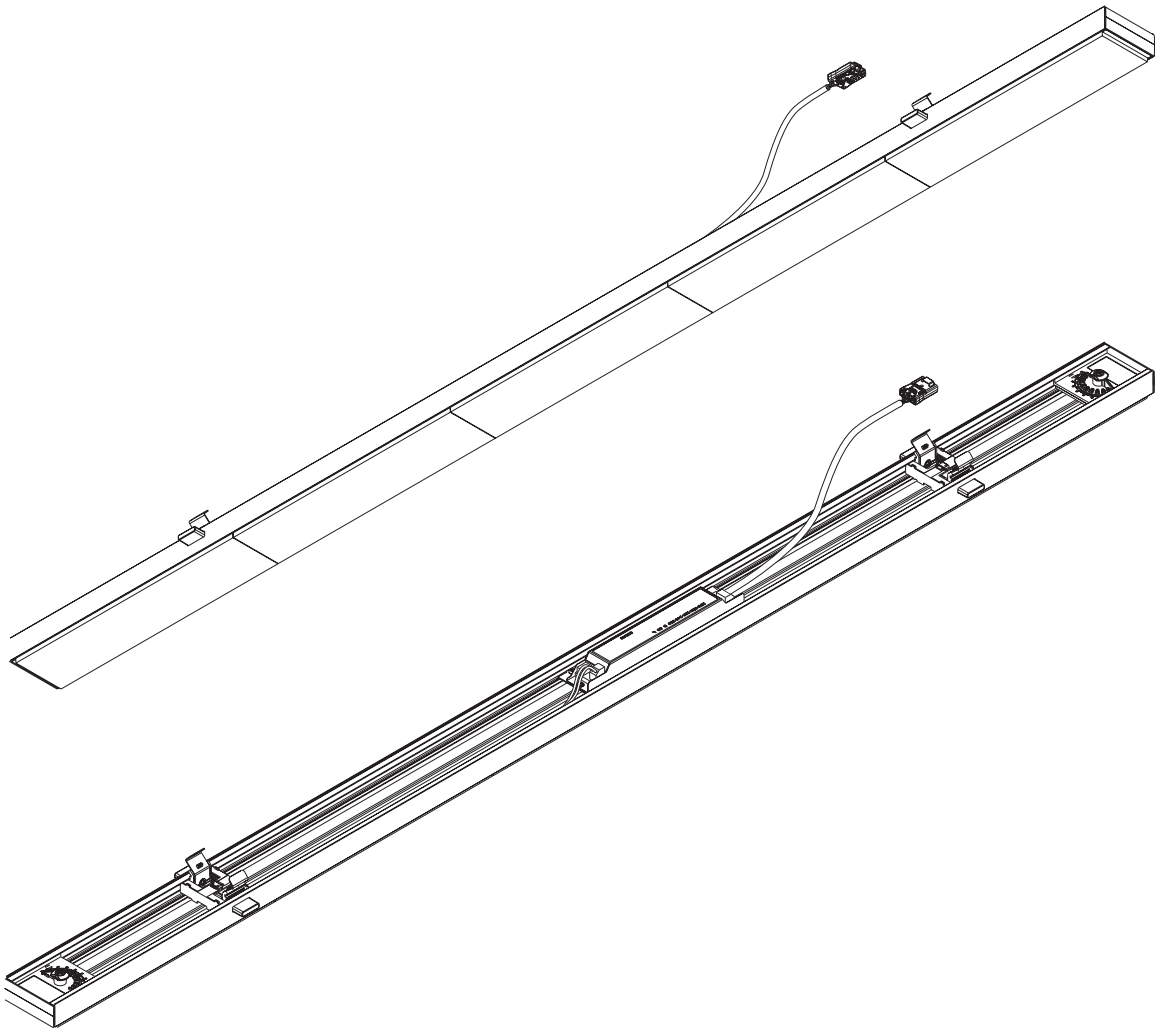

welight intelligent GmbH | Erftstr. 15-17 | 50672 Köln | www.welightintelligent.com

Datenblatt
RFL101

LED Retrofit-Lichtband-Modul

Artikelnummer 222222

Zubehör	Beschreibung	Art-Nr.	EAN-Nr
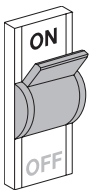	Dies ist eine Beschreibung. Henit volupta dipsaperae velit enditione pa soloreptium in ent, que consent untur arum arum unt eos acesciis solliquia consequi doluptas quo exerum res etumquos estios anistio. Namus, est porporepe int lam im eicillat vellupt aspedit quam labores est.	101-0101120301	4262462841126
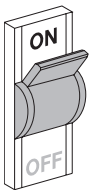	Dies ist eine Beschreibung. Henit volupta dipsaperae velit enditione pa soloreptium in ent, que consent untur arum arum unt eos acesciis solliquia consequi doluptas quo exerum res etumquos estios anistio. Namus, est porporepe int lam im eicillat vellupt aspedit quam labores est.	101-0101120301	4262462841126
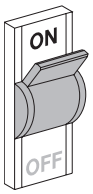	Dies ist eine Beschreibung. Henit volupta dipsaperae velit enditione pa soloreptium in ent, que consent untur arum arum unt eos acesciis solliquia consequi doluptas quo exerum res etumquos estios anistio. Namus, est porporepe int lam im eicillat vellupt aspedit quam labores est.	101-0101120301	4262462841126
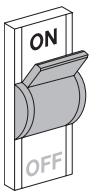	Dies ist eine Beschreibung. Henit volupta dipsaperae velit enditione pa soloreptium in ent, que consent untur arum arum unt eos acesciis solliquia consequi doluptas quo exerum res etumquos estios anistio. Namus, est porporepe int lam im eicillat vellupt aspedit quam labores est.	101-0101120301	4262462841126
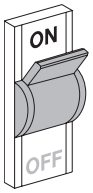	Dies ist eine Beschreibung. Henit volupta dipsaperae velit enditione pa soloreptium in ent, que consent untur arum arum unt eos acesciis solliquia consequi doluptas quo exerum res etumquos estios anistio. Namus, est porporepe int lam im eicillat vellupt aspedit quam labores est.	101-0101120301	4262462841126
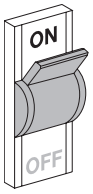	Dies ist eine Beschreibung. Henit volupta dipsaperae velit enditione pa soloreptium in ent, que consent untur arum arum unt eos acesciis solliquia consequi doluptas quo exerum res etumquos estios anistio. Namus, est porporepe int lam im eicillat vellupt aspedit quam labores est.	101-0101120301	4262462841126

Die Leistung wird von unserem Photometrischen Labor CTFs2 gemessen und zertifiziert (EN 13032, IES LM79); Test und Abnahmen (EN IEC 60598-1, CISPR 15, IEC 61547).
Aus Gründen der technologischen Entwicklung der elektronischen Bauteile unterliegen die angeführten Daten eventuellen Aktualisierungen und daher muss bei der Bestellung eine Bestätigung angefordert werden. Der Lichtstrom und die elektrische Leistung weisen einen Toleranzwert von +/-10% im Vergleich zum angezeigten Wert. tq bei +25 °C auf (CIE 121).